EAD
microbombas de vacío para aire y líquidos

TECHNICAL DATA SHEET MODEL **ZR P4 (Brushless)**

*Diaphragm vacuum pumps*
Microbombas de membrana para vacío y presión

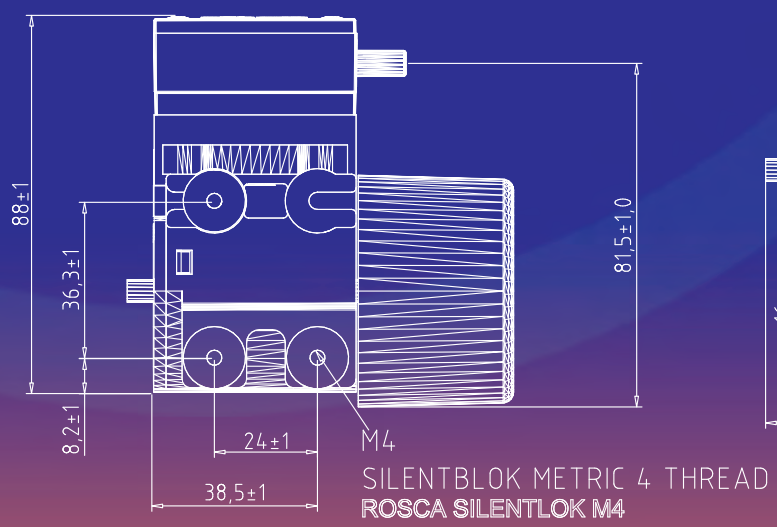


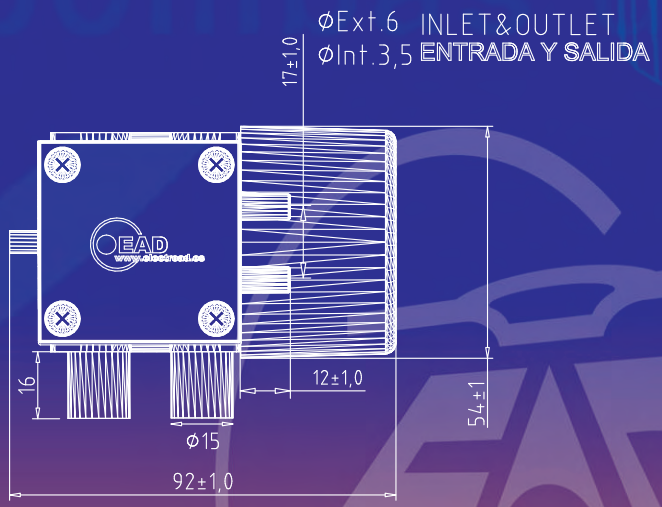


*EAD high performance vacuum* • EAD un vacío lleno de prestaciones

P.I. "La Pedrosa" • C/ Castellví de Rosanes, naves 1 y 2 • 08783 • Masquefa • Barcelona • España
Tel. (34) 93 772 85 29 • Fax: (34) 93 772 84 91 • E-mail: electroad@electroad.es • www.electroad.es

**ELECTRO A.D., S.L.,** como fabricante que es de las microbombas, se reserva el derecho de modificar, variar o cambiar cualquier pieza o conjunto de piezas de nuestros fabricados sin previo aviso ni autorización. Siempre para la mejora continua de nuestros productos.

| **MODEL: ZR P4 (Brushless) / Modelo ZR P4 (Brushless)** | | **S.I.** | **Euro** | **U.S.A.** |
|---|---|---|---|---|
| Attainable Vacuum<br>Vacío Máximo | | -86,7 kPa (-650 mmHg) | -867 mbar | -25,6 in.Hg |
| Free Air Flow<br>Caudal Máximo | | 6 LPM 12V & 24V dc | | 0,2 cfm |
| Maximum Pressure<br>Presión Máxima | | 120 kPa (1,2 Kgf / cm$^2$) | >1,2bar | 17,4 PSIG |
| Working Pressure Range<br>Rango Presión de Trabajo | | from -86,7 to 120 kPa | | |
| Satrt Up Vacuum / Arranque con Vacío | | ON REQUEST | | |
| Electrical Data<br>Información Eléctrica | Motor Type / Tipo de Motor | Direct Current / Corriente continua | | Brushless |
| | Rated Voltage / Voltajes disponibles | 12V dc | 24V dc | |
| | Start (Amps) / Consumo Arranque | 1,2 A | 0,9 A | |
| | Run (Amps) / Consumo Trabajo | 0,6 A | 0,4 A | |
| | IP Protection / Protección IP | IP 30 | | |
| | Insulation Class / Aislamiento Clase | Calss E | | |
| Motor Life Expectancy / Tiempo de Vida del Motor | | 20000 hours | | |
| The motor life expectancy always depends on the application. - El tiempo de vida del motor siempre depende de la aplicación. | | | | |
| Inlet and Exhaust Port<br>Entrada y Salida | | One Inlet Port and one Exhaust Ports of Ø 5,8 mm, this measure allows to use Push-In Fittings.<br>Una boquilla de entrada y una de salida de Ø ext. 5,8 mm, esta medida permite usar conexiones rápidas. | | |
| Dimensions L x W x H (mm)<br>Dimensiones Long. x Anch. x Alt. (mm) | | 92 x 54 x 88 | | |
| Mounting Dimensions L x H (mm)<br>Dimensiones Montaje Long. x Alt. (mm) | | 24 x 36,3 | | |
| Leadwire Length<br>Longitud cable conexión | | 220 mm | 8,6 in | |
| Gross Weigth / Peso | | 0,46 Kg | 1,01 Lbs | |

| **Standard Head Parts Material / Materiales estándar piezas del cabezal** | |
|---|---|
| **Head Pump Spare Part**<br>**Piezas del Cabezal** | **Material** |
| Head Pump / Cabezal de la bomba | PPS |
| Diaphragm / Membrana | DYNEON @ (FPM) |
| Valves / Válvulas | DYNEON @ (FPM) |
| O-Rings / Juntas Tóricas | EPDM |
| Others materials for specific applications on request / Consultar otros materiales para aplicaciones específicas | |

Flow vs. Vacuum & Pressure Curves / Curvas caudal vs. Vacío y Presión

Pump Model ZR P4 (Brushless)
Bomba Modelo

Voltage 12 & 24V dc

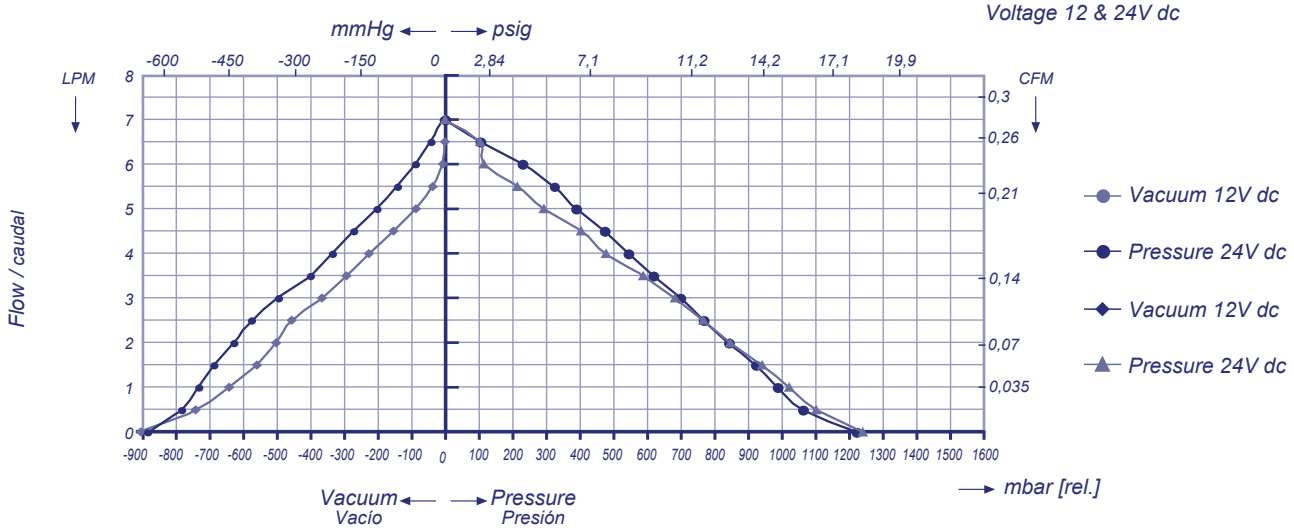


Rev. 0 - 03/07/08